**Ecostat S**
**Thermostat Unterputz für 2 Verbraucher**
Oberflächen: **Chrom** Artikelnummer: **15758000**

## Beschreibung

**Merkmale**

- 2 Verbraucher
- Mengensteuerung und Umsteller für 2 Verbraucher
- maximale Durchflussmenge bei 3 bar: 29 l/min
- Durchflussmenge oberer Abgang: 28 l/min
- Durchflussmenge unterer Abgang: 25 l/min
- Thermostatkartusche zur Regelung der Temperatur, Ab-/ Umstellventil
- Sicherheitssperre bei 40 °C
- Temperaturbegrenzung einstellbar
- Anschlussart: Grundkörper
- min. Betriebsdruck: 1 bar
- max. Betriebsdruck: 10 bar
- Geräuschgruppe: I
- Durchflussklasse: B, B
- DVGW NW-6509CS0574
- PA-IX 28385/IBB

## Designpreise

iF DESIGN AWARD 2020
GERMAN DESIGN AWARD WINNER 2021
ICONIC AWARDS 2021 INNOVATIVE INTERIOR winner
ICONIC AWARDS 2020 INNOVATIVE ARCHITECTURE best of best

## Produktabbildung

## Maßzeichnung

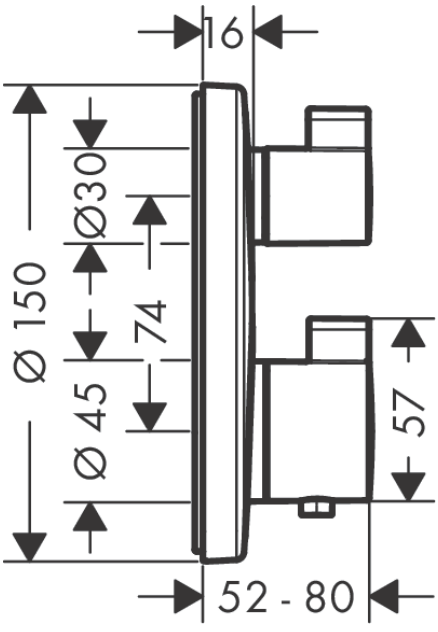

**Ecostat S**
**Thermostat Unterputz für 2 Verbraucher**
Oberflächen: **Chrom** Artikelnummer: **15758000**

## Durchflussdiagramm

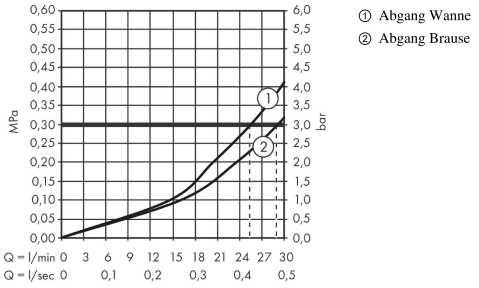

**Ecostat S**
**Thermostat Unterputz für 2 Verbraucher**
Oberflächen: **Chrom** Artikelnummer: **15758000**

## Explosionszeichnung

Baujahr: **>03/18**

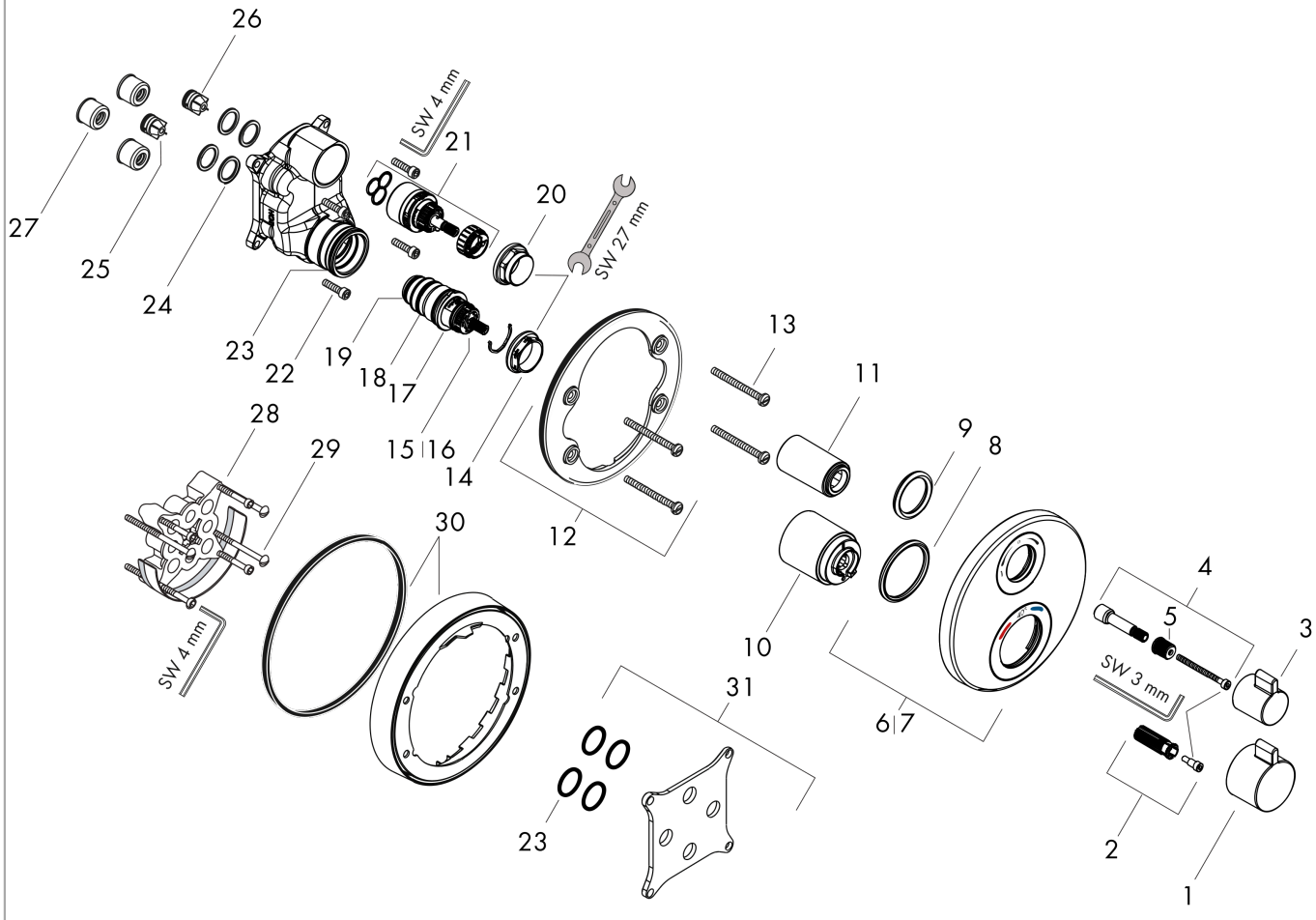

**Ecostat S**
**Thermostat Unterputz für 2 Verbraucher**
Oberflächen: **Chrom** Artikelnummer: **15758000**

## Ersatzteilliste

Baujahr: **>03/18**

| Pos. | Beschreibung | Artikelnummer | PG | VE |
|---|---|---|---|---|
| 1 | Thermostatgriff | 92215000 | 98 | 1 |
| 2 | Schnappeinsatz mit Schraube | 95843000 | 98 | 1 |
| 3 | Griff | 92281000 | 98 | 1 |
| 4 | Griffadapter | 95252000 | 98 | 1 |
| 5 | Schnappeinsatz mit Schraube | 98932000 | 98 | 1 |
| 6 | Rosette Ø 150 mm | 92283000 | 98 | 1 |
| 7 | Rosette für vertauschte Anschlüsse | 92563000 | 98 | 1 |
| 8 | O-Ring 44x4 | 98471000 | 98 | 1 |
| 9 | O-Ring 30x5 | 98153000 | 98 | 1 |
| 10 | Hülse | 92216000 | 98 | 1 |
| 11 | Hülse | 95253000 | 98 | 1 |
| 12 | Rosettenträger | 98793000 | 98 | 1 |
| 13 | Trägerschraubenset | 96454000 | 98 | 1 |
| 14 | Mutter | 98913000 | 98 | 1 |
| 15 | Temperatur Regeleinheit | 98282000 | 98 | 1 |
| 16 | Regeleinheit für vertauschte Anschlüsse | 92373000 | 98 | 1 |
| 17 | O-Ring 25x2,5 | 92146000 | 98 | 1 |
| 18 | O-Ring 25x1,5 | 98146000 | 98 | 1 |
| 19 | O-Ring 20x1,5 | 98197000 | 98 | 1 |
| 20 | Mutter | 95255000 | 98 | 1 |
| 21 | Absperreinheit inkl. Umsteller | 98283000 | 98 | 1 |
| 22 | Schraubenset | 96525000 | 98 | 1 |
| 23 | O-Ring 36x2 | 98156000 | 98 | 1 |
| 24 | O-Ring 16x2 | 98133000 | 98 | 1 |
| 25 | Rückflussverhinderer (druckbeständig bis 2 MPa) | 92594000 | 98 | 1 |
| 26 | Rückflußverhinderer-Set DW 15 | 97350000 | 98 | 1 |
| 27 | Schalldämpfer | 94073000 | 98 | 1 |
| 28 | Verlängerung 25 mm | 13595000 | 98 | 1 |
| 29 | Trägerschraubenset | 97747000 | 98 | 1 |
| 30 | Verlängerung 22 mm (Ø 150 mm) | 13597000 | 98 | 1 |
| 31 | Ausgleichsset 1° | 95521000 | 98 | 1 |
| a | Grundset | 01800180 | 98 | 1 |
| b | Armaturenfett | 90920000 | 98 | 1 |
| c | Bremsscheibe | 92498000 | 98 | 1 |